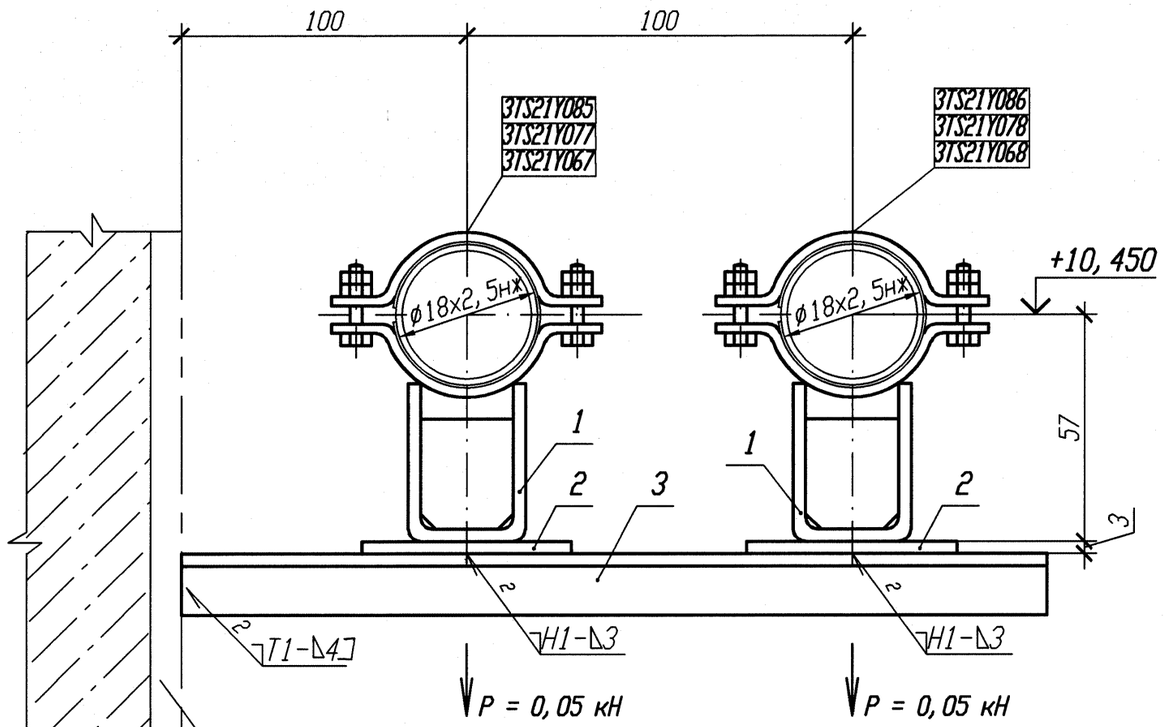

Смотри чертежи металлоконструкций
R3. 01500. 1. 0. 21

Смотри строительные чертежи
R3. 00070. 1. 0. 21

Спецификация деталей

Поз.	Обозначение	Наименование	Кол.	Материал	Масса, кг ед.	Масса, кг общ.	Приме-чание
1	18-511. 000-01	Опора 18К	2	Сборный	0, 43	0, 86	
2	ГОСТ 19903-90	Лист Б-ПН 3х80х130	2	Вст 3 сп 5 ГОСТ 16523-97	0, 25	0, 5	
3	ГОСТ 8509-93	Уголок Б 25х25х4 l=300	2	Вст 3 сп 5 ГОСТ 535-2005	0, 44	0, 88	
	ГОСТ 9467-75	Электроды		УОНИИ 13/45			
				Итого:		2, 24	

1 Привязку опоры смотри 3TS21Z14, 3TS21Z16.
2 Изготовить три комплекта.
3 Сварку производить по ГОСТ 5264-80.
4 Спецификация составлена для двух опор.
5 Отметка трубопровода подлежит уточнению в соответствии с уклоном трубопровода.
6 Максимальная нагрузка на опору дана с учетом сейсмического воздействия.

АРХИВНЫЙ ЭКЗЕМПЛЯР

Изм.	Кол. уч.	Лист	N док.	Подп.	Дата
1	-	Зам.	102-12	-	-
Инженер		Соприф			
Пров. вед. инж.		Веренцова			
Пров. нач. гр.		Жук			
Н. контр		Краснояров			

Инв. N подл. R3. 00783. 1. 0. 11
Лист 191

R3. TS21. 3012. 011. 01. 00. 015

Ростовская АЭС Блок 3

Реакторное отделение Негерметичная часть Трубопроводы системы очистки технологических сдувок	Стадия	Лист	Листов
	Р		1

Опора скользящая
3TS21Y067, 3TS21Y068, 3TS21Y077, 3TS21Y078, 3TS21Y085, 3TS21Y086

ОАО "НИАЭП" 2012

Инв. N подл. R3. 00783. 1. 0. 11 | Подп. и дата | Взам. инв. N

Формат А3